30号路線給水管数量(φ40mm)

数　量　計　算　書

名　称	形状寸法	計　　算　　式	数　量	単位
管資材(φ20)	30号路線			
耐衝撃性硬質ポリ塩化ビニール管(直管)	φ20×4.0m/本	(9.00 + 2.00 + 0.60) ÷ 4.00m/本　給水管引込数量表より	2.9	本
EFチーズ(A型)	φ40×φ20	6　〃	6	個
ソケット	φ20	6　〃	6	個
エルボ	φ20	11　〃	11	個
止水栓	φ20	5　〃	5	個
バルブ用ソケット	φ20	10　〃	10	基
キャップ	φ20	0　〃	0	個
アルタンシート	幅150mm、50m巻き	9.00 ÷ 50	0.2	巻

数　量　計　算　書

名　称	形状寸法	計　　算　　式	数　量	単位
	30号路線			
給水管布設工	φ20	9.00　+　2.00　+　0.60　　給水管引込数量表より	11.60	m
HIVP管継手工	2口(接着剤接合) φ20	17　　〃	17	口
HIVP管継手工	1口(接着剤接合) φ20	10　　〃	10	口
HIVP管継手工	1口(ネジ接合) φ20	10　　〃	10	口
EFチーズ(A型)	φ40×φ20	6　　〃	6	箇所
止水栓	φ20	5　　〃	5	基
止水栓筐築造工	土被り h=0.30 φ100	5　　〃	5	箇所
HIVP管切断工	φ20	17　　〃	17	口
管明示シート工		9.00	9.00	m

数　量　計　算　書

止水栓筺築造工　φ20mm　　1箇所当り
土被り h=0.30m

止水栓筺詳細図

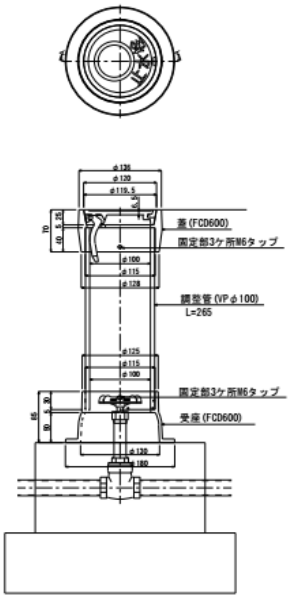

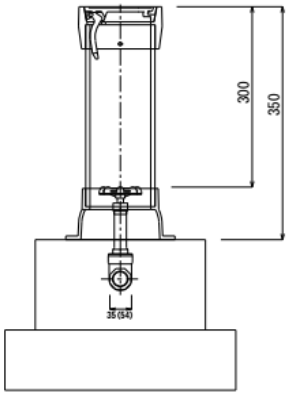

止水栓筺基礎図

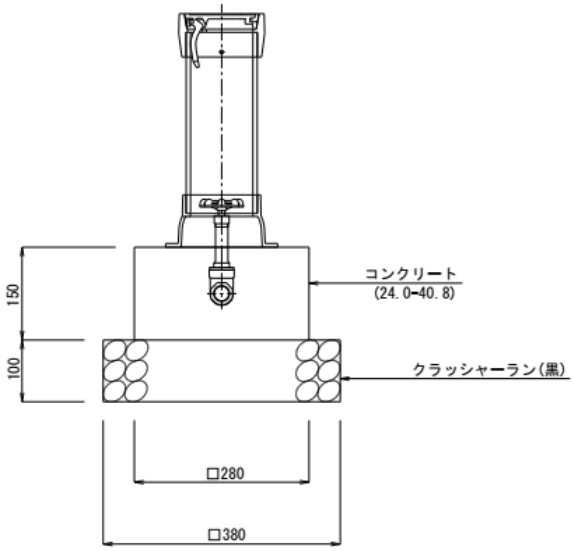

名　称	材　料	計　算　式	数　量	単位
		止水栓筺築造工　φ20mm　　1箇所当り		
基礎砕石工	クラッシャーラン(黒) t=15cm	0.38 × 0.38	0.14	m2
受座型枠	小型	0.28 × 0.15 × 4 − 0.026 ^{2} × π /		
		4 × 2	0.17	m2
受座コンクリート	21.0-40-8	0.28 × 0.15 × 0.28 − 0.026 ^{2} × π /		
		4 × 0.28	0.01	m3
止水栓筺	FCD600,上・下	1	1	個
塩化ビニル管	VP　φ100m/m	0.27	0.27	m

数　量　計　算　書

名　称	形状寸法	計　　算　　式	数　量	単位
管土工	30号路線			
A型管土工	村道車道部 HIVP φ20　土被り 0.90m	6.60　　給水管撤去数量表より	6.60	m
B型管土工	村道車道部 HIVP φ20　土被り 0.90m	0.00　　給水管撤去数量表より	0.00	m
C型管土工	村道車道部 HIVP φ20　土被り 0.90m	0.00　　給水管撤去数量表より	0.00	m

数　量　計　算　書

A型管土工　　10m当り
（村道車道部）

A型管土工

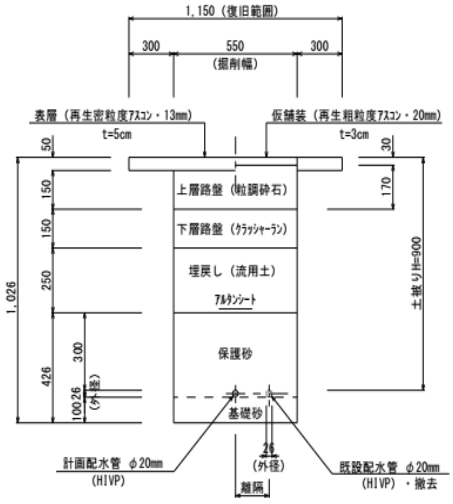

名　称	材　料	計　算　式	数 量	単位
	HIVP φ20mm	A型管土工　　10m当り		
舗装版切断工	アスコン t=15cm以下	10.0 × 2	20.00	m
舗装版切断 濁水処理	汚泥吸排車8t L=11.7km	0.023 × 0.05 × 20.00	0.02	m3
海上輸送	汚泥	0.02 × 1.00	0.02	トン
廃棄物受入量	汚泥	0.02 × 1.00	0.00	トン
舗装版破砕工	アスコン t=10cm以下	0.55 × 10.0	5.50	m2
ｱｽﾌｧﾙﾄ殻処理	4tダンプ L=11.9km	5.50 × 0.05	0.28	m3
海上輸送	アスファルト殻	0.28 × 2.30 × 10.00	6.44	トン
廃棄物受入量	アスファルト殻	0.28 × 2.30 × 10.00	6.44	トン
床　掘	バックホウ 0.20m3	0.55 ×(1.026 − 0.05)− 0.026 ^{2} × π /		
		4)× 10.0	5.36	m3
埋戻し	保護砂	(0.55 × 0.426 − 0.026 ^{2} × π / 4)×		
		10.0	2.34	m3
埋戻し	流用土	0.55 × 0.25 × 10.0	1.38	m3
残土処理	4tダンプ L=2.0km	5.36 −(1.38 ÷ 0.9)	3.83	m3
上層路盤	粒調砕石 t=15cm	0.55 × 10.0	5.50	m2
下層路盤	ｸﾗｯｼｬｰﾗﾝ t=15cm	0.55 × 10.0	5.50	m2
仮舗装	再生粗粒度ｱｽｺﾝ t=3cm	0.55 × 10.0	5.50	m2

数　量　計　算　書

名　称	形状寸法	計　　算　　式	数　量	単位
舗装撤去復旧工	30号路線			
舗装版切断工	ｱｽﾌｧﾙﾄ舗装　t=15cm以下	9.20　　給水管撤去数量表より	9.20	m
舗装版切断濁水処理	汚泥吸排車8t L=11.7km	0.023　×　0.05　×　9.20	0.01	m3
海上輸送	汚泥	0.01　×　1.00　t/m3	0.01	ﾄﾝ
濁水受入量	汚泥	0.01　×　1.00　t/m3	0.01	ﾄﾝ
ｱｽﾌｧﾙﾄ舗装版破砕工	アスコン　t=10cm以下	4.90　　給水管撤去数量表より	4.90	m2
アスファルト殻処理	4tﾀﾞﾝﾌﾟ　L=11.9km	4.90　×　0.05	0.25	m3
海上輸送	アスファルト殻	0.25　×　2.30　t/m3	0.58	ﾄﾝ
廃棄物受入量	アスファルト殻	0.25　×　2.30　t/m3	0.58	ﾄﾝ
舗装版切断工	ｺﾝｸﾘｰﾄ舗装　t=15cm以下	0.00　　給水管撤去数量表より	0.00	m
ｺﾝｸﾘｰﾄ舗装版破砕工	コンクリート　t=15cm以下	0.00　　給水管撤去数量表より	0.00	m2
コンクリート殻処理	4tﾀﾞﾝﾌﾟ　L=11.9km	0.00　×　0.07	0.00	m3
海上輸送	コンクリート殻	0.00　×　2.30　t/m3	0.00	ﾄﾝ
表　層	再生密粒ｱｽｺﾝ　t=5cm 車道(機械施工)	15.10	15.10	m2
アスファルト海上輸送	材料費に含む			ﾄﾝ

数　量　計　算　書

名　称	形状寸法	計　　算　　式	数　量	単位
既設管撤去工	30号路線			
硬質塩化ﾋﾞﾆﾙ管撤去	HIVP　φ20	9.00　　給水管撤去数量表より	9.00	m
硬質塩化ﾋﾞﾆﾙ管撤去重量	運搬距離 L=5.9km HIVP φ20	9.00　×　0.303　kg/m	2.73	kg
海上輸送	HIVP　φ20	9.00　×　0.303　Kg/m ÷　1,000	0.003	ﾄﾝ
廃棄物受入量	1種軟質管（二層管） φ20	9.00　×　0.303　Kg/m	2.73	Kg

数　量　計　算　書

仮設配管工

名　称	形状寸法	計　　算　　式	数　量	単位
管資材（給水管）	30号路線	仮設給水管取付図 （管資材数量表より）		
耐衝撃性硬質ポリ管	PP管φ20	29.10	29.10	m
硬質塩化ビニル管	HIVPφ20	= 0.00 m	0.00	本
鋼製チーズ	φ40×φ20	6	6	個
鋼製ソケット	φ20	6	6	個
バルブ用ソケット	φ20	12	12	個
バルブ（コック式）	φ20	6	6	個
PPエルボ	φ20	0	0	個
メーター用ユニオン	φ20×13	6	6	個
フレキシブルチューブ	φ13	6	6	個
ニップル	φ13	6	6	個
鋼管継手90°	φ20	6	6	個
ユニオン(PP×HIVP)	φ20		0	個
径違いソケット(HIVP)	φ20×φ13		0	個
メーター（流用）	φ13	6	6	個

数　量　計　算　書

仮設配管工(布設・撤去工)

名　称	形状寸法	計　　算　　式	数　量	単位
(布設工)	30号路線	仮設給水管取付図 (管資材数量表より)		
耐衝撃性硬質ポリ管	PP管 φ20	29.10	29.10	m
HIVP管布設工	HIVP φ20	0.00	0.00	m
鋼製チーズ継手工	φ40× φ20	6　×　3	18	口
バルブ(コック式)設置工	φ20	6	6	個
メーター取付工	φ13	6	6	個
継手(ネジ)工	φ20	36	36	口
〃	φ13	24	24	口
TS継手(2口当り)工	φ20	0	0	口
TS継手(1口当り)工	φ13	0	0	口
道路横断部	埋設	12.10	12.10	m
(撤去工)				
耐衝撃性硬質ポリ管撤去	φ20	9.00	9.00	m

数　量　計　算　書

仮設給水管道路横断部　　10m当り
（村道車道部）

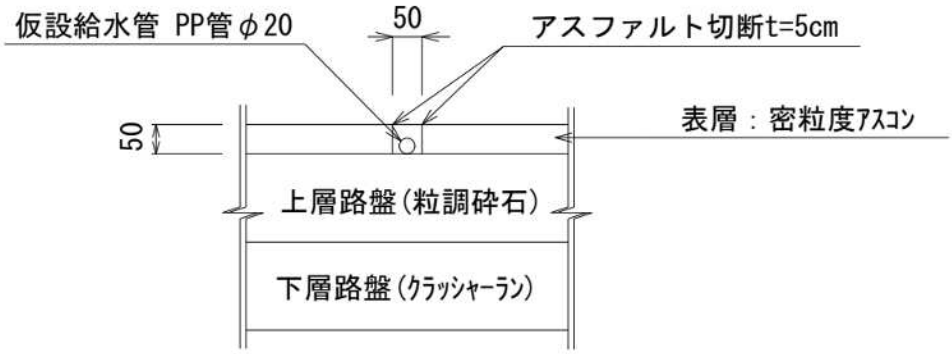

名　称	材　料	計　算　式	数 量	単位
	HIVP φ20mm	仮設給水管道路横断部　　10m当り		
舗装版切断工	アスコン t=15cm以下	10.0　×　2	20.00	m
舗装版切断 濁水処理	汚泥吸排車8t L=11.8km	0.023　×　0.05　×　20.00	0.02	m3
仮舗装版破砕工	アスコン t=10cm以下	0.05　×　10.0	0.50	m2
ｱｽﾌｧﾙﾄ殻処理	4tダンプ L=12.3km	0.05　×　0.05　×　10.0	0.03	m3
舗装復旧	再生密粒度ｱｽｺﾝ t=5cm	0.05　×　10.0	0.50	m2