数　量　計　算　書

名　称	形状寸法	計　　算　　式	数　量	単位
管資材(φ75)	83号路線			
水道配水用ﾎﾟﾘｴﾁﾚﾝ管 片受け直管	φ75×5.0m/本	9　(直管)　+　1　(甲切管)　　83号路線管割図より	10	本
水道配水用ﾎﾟﾘｴﾁﾚﾝ管 ﾌﾟﾚｰﾝｴﾝﾄﾞ	φ75×5.0m/本	1　　〃	1	本
EF　チーズ	φ75×φ50	1　　〃	1	個
EF片受　45°　ベンド	φ75	1　　〃	1	個
EF　22 1/2°　ベンド	φ75	1　　〃	1	個
EF　ｿｹｯﾄ	φ75	4　　〃	4	個
PE挿口付ｿﾌﾄｼｰﾙ仕切弁	φ75	2　　〃	2	基
仕切弁筺	土砂流入防止型 MSN-2K	2　　〃	2	個
再生プラスチック台座	φ460	2　　〃	2	個

数　量　計　算　書

名　称	形状寸法	計　　算　　式	数　量	単位
取付部　φ50mm	83号路線			
水道配水用ﾎﾟﾘｴﾁﾚﾝ管 片受け直管	φ50×5.0m/本	1　(甲切管)　　59号路線取付部管割図より	1	本
水道配水用ﾎﾟﾘｴﾁﾚﾝ管 ﾌﾟﾚｰﾝｴﾝﾄﾞ	φ50×5.0m/本	0　(切管)　　〃	0	本
EF両受　22 $^{1}/_{2}$°　ベンド	φ50	1　　〃	1	個
EF　ｿｹｯﾄ	φ50	2	2	個
メカ形ドレッサー	(配ﾎﾟﾘ×塩ビ) φ50　鋳鉄製	1　　〃	1	個
PE挿口付ｿﾌﾄｼｰﾙ仕切弁	φ50	1　　〃	1	基
仕切弁筐	土砂流入防止型 MSN-2K	1　　〃	1	個
再生プラスチック台座	φ460	1　　〃	1	個

数　量　計　算　書

名　称	形状寸法	計　　算　　式	数　量	単位
管布設工(φ75)	83号路線	56.92	56.92	
ポリエチレン管布設工	(融着接合) φ75	L= 56.916 - (0.77 × 2) = 55.386 m 管割図より	55.40	m
ポリエチレン管継手工	1口(融着接合) φ75	14 〃	14	口
〃	2口(融着接合) φ75	5 〃	5	口
〃	(メカニカル継手) φ75	0 〃	0	口
仕切弁設置	合成樹脂製 φ75	2 〃	2	基
仕切弁筐築造工	土被り h=0.90(MSN-2K) φ75	2 〃	2	箇所
ポリエチレン管切断工	φ75	5 〃	5	口
アルタンシート	巾=150mm	56.916 - 0.46 × 2 箇所 - 0.70 × 0 箇所 = 55.996 m	56.00	m

数　量　計　算　書

名　称	形状寸法	計　　算　　式	数　量	単位
管布設工（取付部） HPPE φ50mm	83号路線	83号路線取付部管割図より		
ポリエチレン管布設工	(融着接合) φ50	4.230　　〃	4.23	m
ポリエチレン管継手工	1口(融着接合) φ50	3　　〃	3	口
〃	2口(融着接合) φ50	2　　〃	2	口
〃	(メカニカル継手) φ50	2　　〃	2	口
仕切弁設置	φ50	1　　〃	1	基
仕切弁筐築造工	土被り h=0.90(MSN-2K) φ50	1　　〃	1	箇所
ポリエチレン管切断工	φ50	3　　〃	3	口
鋳鉄異形管被覆工	ﾄﾞﾚｯｻｰｼﾞｮｲﾝﾄ φ50	1　　〃	1	箇所
アルタンシート	巾=150mm	5.390　－　0.360　×　1 箇所　=　5.030　m	5.00	m

数　量　計　算　書

仕切弁筺築造工　φ75mm　　1箇所当り

土被り h=0.90m(MSN-2K)

縦断面図　　横断面図

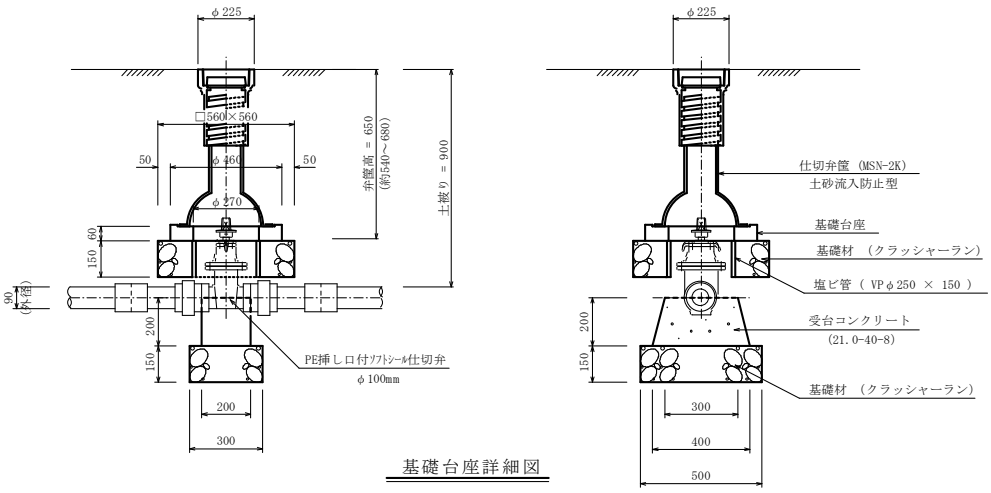

基礎台座詳細図

平面図　　断面図

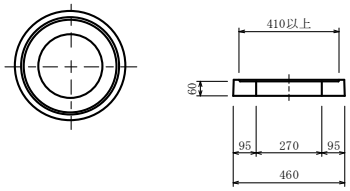

名　称	材　料	計　算　式	数　量	単位
		仕切弁筺築造工　φ75mm　　1箇所当り		
受台部基礎砕石工	クラッシャーラン t=15cm	0.30 × 0.50	0.15	m2
受台型枠	小型	{(0.30 + 0.40)× 1 / 2 × 0.20 + 0.20 ×		
		0.20 }× 2 − 0.09 ^{2} × π / 4 × 1 /		
		2 × 2	0.21	m2
受台コンクリート	21.0-40-8	(0.30 + 0.40)× 1 / 2 × 0.20 × 0.2 −		
		0.090 ^{2} × π / 4 × 1 / 2 × 0.2	0.01	m3
基礎部基礎砕石工	クラッシャーラン t=15cm	0.56 × 0.56 − 0.27 ^{2} × π / 4	0.26	m2
塩化ビニル管	VP　φ250m/m	0.15	0.15	m

数　量　計　算　書

仕切弁筐築造工　φ50mm　　1箇所当り

土被り h=0.90m（MSN-2K）

縦断面図

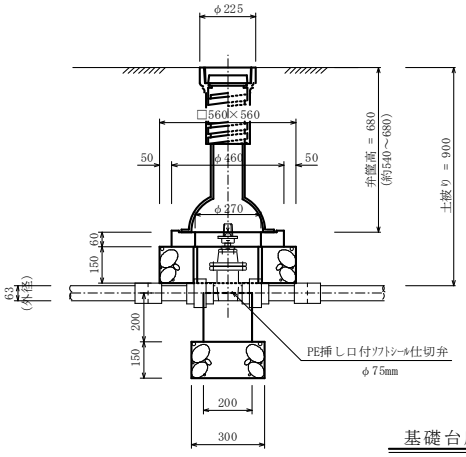

横断面図

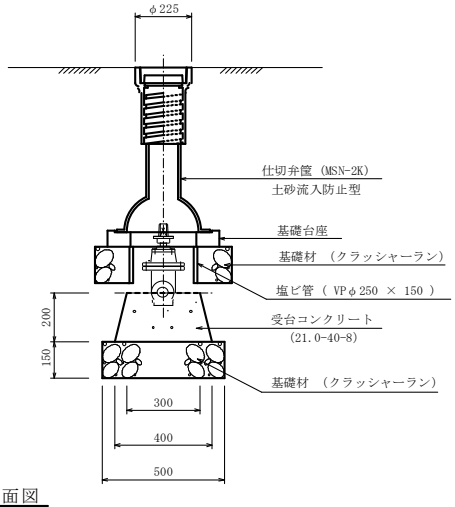

基礎台座詳細図

平面図

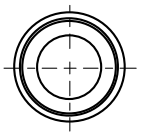

断面図

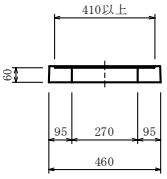

名　称	材　料	計　算　式	数　量	単位
		仕切弁筐築造工　φ50mm　　1箇所当り		
受台部基礎砕石工	クラッシャーラン t=15cm	0.30 × 0.50	0.15	m2
受台型枠	小型	{(0.30 + 0.40)× 1 / 2 × 0.20 + 0.20 ×		
		0.20 }× 2 − 0.063 ^{2} × π / 4 × 1 /		
		2 × 2	0.22	m2
受台コンクリート	21.0-40-8	(0.30 + 0.40)× 1 / 2 × 0.20 × 0.2 −		
		0.063 ^{2} × π / 4 × 1 / 2 × 0.2	0.01	m3
基礎部基礎砕石工	クラッシャーラン t=15cm	0.56 × 0.56 − 0.27 ^{2} × π / 4	0.26	m2
塩化ビニル管	VP　φ250m/m	0.15	0.15	m

数　量　計　算　書

名　称	形状寸法	計　　算　　式	数　量	単位
管土工	83号路線			
1型管土工	村道車道部 HPPE φ75　土被り 0.90m	56.92	56.92	m
2型管土工	村道車道部 HPPE φ50　土被り 0.90m	5.12	5.12	m

数　量　計　算　書

1型管土工　　10m当り
（村道車道部）

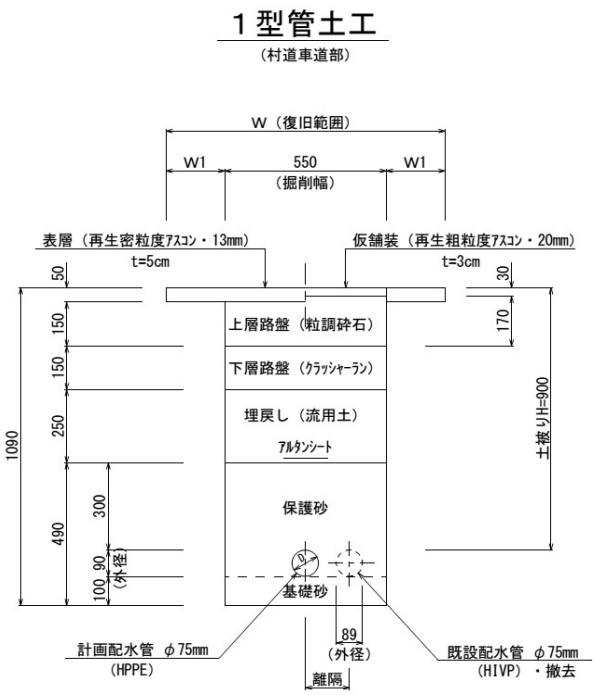

名　称	材　料	計　算　式	数 量	単位
	HPPE φ75mm	1型管土工　　10m当り		
舗装版切断工	アスコン t=15cm以下	10.0 × 2	20.00	m
舗装版切断 濁水処理	汚泥吸排車8t L=11.8km	0.023 × 0.05 × 20.00	0.02	m3
仮舗装版破砕工	アスコン t=10cm以下		0.00	m2
ｱｽﾌｧﾙﾄ殻処理	4tダンプ L=12.3km		0.00	m3
床　掘	バックホウ 0.20m3	0.55 ×(1.180 − 0.05)− 0.090 ^{2} × π /		
		4)× 10.0	6.15	m3
埋戻し	保護砂	(0.55 × 0.580 − 0.090 ^{2} × π / 4)×		
		10.0	3.13	m3
埋戻し	流用土	0.55 × 0.25 × 10.0	1.38	m3
残土処理	4tダンプ L=2.0km	6.15 −(1.38 ÷ 0.9)	4.62	m3
上層路盤	粒調砕石 t=15cm	0.55 × 10.0	5.50	m2
下層路盤	ｸﾗｯｼｬｰﾗﾝ t=15cm	0.55 × 10.0	5.50	m2
仮舗装	再生粗粒度ｱｽｺﾝ t=3cm	0.55 × 10.0	5.50	m2

数　量　計　算　書

2型管土工　　10m当り
（村道車道部）

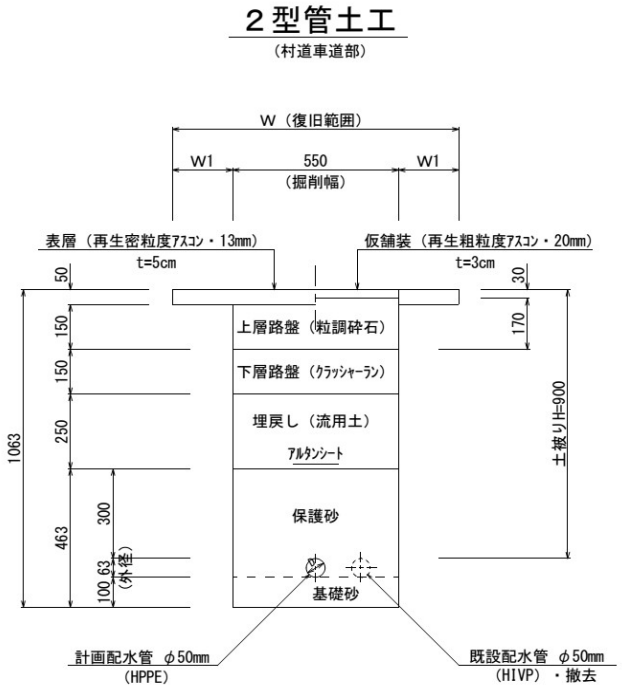

名　称	材　料	計　算　式	数 量	単位
	HPPE φ50mm	2型管土工　　10m当り		
舗装版切断工	アスコン t=15cm以下	10.0 × 2	20.00	m
舗装版切断 濁水処理	汚泥吸排車8t L=11.8km	0.023 × 0.05 × 20.00	0.02	m3
仮舗装版破砕工	アスコン t=10cm以下		0.00	m2
ｱｽﾌｧﾙﾄ殻処理	4tダンプ L=12.3km		0.00	m3
床　掘	バックホウ 0.20m3	0.55 ×(1.125 − 0.05)− 0.063 ^{2} × π /		
		4)× 10.0	5.88	m3
埋戻し	保護砂	(0.55 × 0.525 − 0.063 ^{2} × π / 4)×		
		10.0	2.86	m3
埋戻し	流用土	0.55 × 0.25 × 10.0	1.38	m3
残土処理	4tダンプ L=2.0km	5.88 −(1.38 ÷ 0.9)	4.35	m3
上層路盤	粒調砕石 t=15cm	0.55 × 10.0	5.50	m2
下層路盤	ｸﾗｯｼｬｰﾗﾝ t=15cm	0.55 × 10.0	5.50	m2
仮舗装	再生粗粒度ｱｽｺﾝ t=3cm	0.55 × 10.0	5.50	m2

数　量　計　算　書

名　称	形状寸法	計　　算　　式	数　量	単位
舗装撤去復旧工	83号路線			
舗装版切断工	アスコン　t=15cm以下	60.60　　舗装復旧平面図参照	60.60	m
舗装版切断濁水処理	汚泥吸排車8t L=11.8km	0.023　×　0.05　×　60.60	0.07	m3
ｱｽﾌｧﾙﾄ舗装版破砕工	アスコン　t=10cm以下	24.00　　撤去平面図参照	24.00	m2
アスファルト殻処理	4tﾀﾞﾝﾌﾟ　L=12.3km	24.00　×　0.05	1.2	m3
ｺﾝｸﾘｰﾄ舗装版破砕工	コンクリート　t=15cm以下	109.00　　撤去平面図参照	109.00	m2
コンクリート殻処理	4tﾀﾞﾝﾌﾟ　L=6.0km	109.00　×　0.07	7.63	m3
表　層	再生密粒ｱｽｺﾝ　t=5cm 車道(機械施工)	133.00　　舗装復旧平面図参照	133.00	m2

数　量　計　算　書

名　称	形状寸法	計　　算　　式	数　量	単位
既設管撤去工	83号路線			
硬質塩化ﾋﾞﾆﾙ管撤去	HIVP　φ75	55.10　　83号路線撤去平面図より	55.10	m
〃	HIVP　φ50	6.40　　〃	6.40	m
硬質塩化ﾋﾞﾆﾙ管切断工	(6.0m/ヶ所切断) φ75	55.10　÷　6.0　m/ヶ所　=　9.2　≒　9	9	口
〃	(6.0m/ヶ所切断) φ50	6.40　÷　6.0　m/ヶ所　=　1.1　≒　1	1	口
硬質塩化ﾋﾞﾆﾙ管撤去重量	運搬距離 L=5.9km HIVPφ75・φ50・φ40	55.10　×　2.16　kg/m　+　6.40　×　1.10　kg/m	126	kg
既設構造物撤去工				
仕切弁筐	ネジ式	1　　83号路線撤去平面図より	1	箇所
防護ｺﾝｸﾘｰﾄ(チーズ)	φ75mm×φ50mm	1　　〃	1	箇所

数　量　計　算　書

仕切弁筐撤去工　　1箇所当り
ネジ式

仕 切 弁 筐 撤 去 詳 細 図
S=1/20

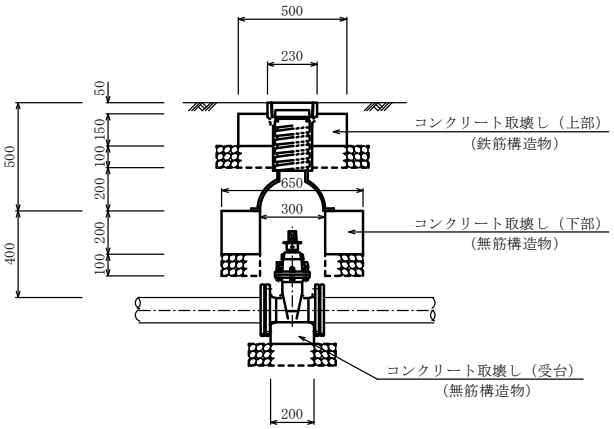

名　称	材　料	計　算　式	数　量	単位
		仕切弁筐撤去工　ネジ式　　1箇所当り		
構造物取壊し工	無筋構造物	(　0.50　×　0.50　－　0.23^2　×　π　/　4　)×　0.15		
		+(　0.65　×　0.65　－　0.30^2　×　π　/　4　)×　0.20		
		+　0.20　×　0.20　×　0.10	0.11	m3
ｺﾝｸﾘｰﾄ殻処理	10tﾀﾞﾝﾌﾟ L=6.0km	0.11	0.11	m3
ｺﾝｸﾘｰﾄ殻重量		0.11　×　2.35（単位体積重量）	0.26	t

数　量　計　算　書

防護ｺﾝｸﾘｰﾄ(チーズ)撤去工　　1箇所当り

φ75mm×50mm

チーズ（分岐部）

（口径75mm×50mm）

平面図　　側面図

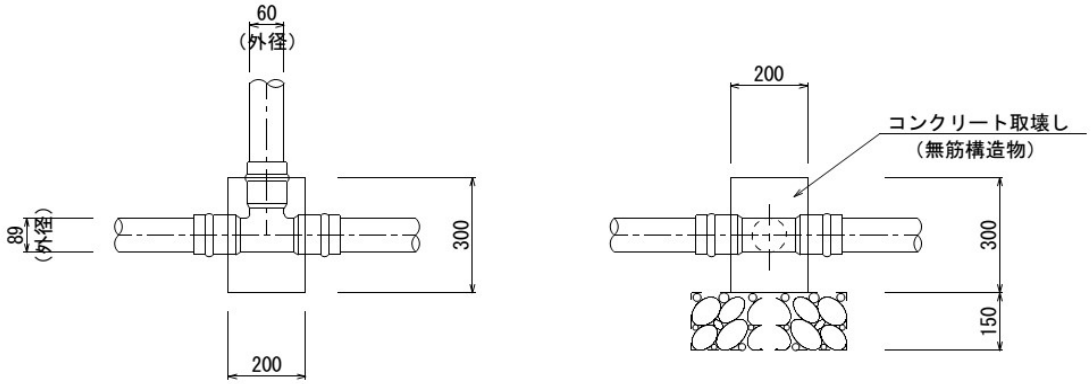

名　称	材　料	計　算　式	数　量	単位
		防護ｺﾝｸﾘｰﾄ(チーズ)撤去工　　1箇所当り		
構造物取壊し工	無筋構造物	0.20 × 0.30 × 0.30 －		
		0.089^2 × π / 4 × 0.30 －		
		0.060^2 × π / 4 ×(0.15 － 0.044)	0.02	m3
ｺﾝｸﾘｰﾄ殻処理	10tﾀﾞﾝﾌﾟ L=6.0km		0.02	m3
ｺﾝｸﾘｰﾄ殻重量		0.02 × 2.35 (単位体積重量)	0.05	t

数　量　計　算　書

仮設配管工

名　称	形状寸法	計　　算　　式	数　量	単位
仮設管資材	83号路線			
ポリエチレン管	1種軟質管(二層管) φ50	32.20　　59号路線仮配管平面図より	32.20	m
仮設管資布設	83号路線			
ポリエチレン管	1種軟質管(二層管) φ50	32.20　　59号路線仮配管平面図より	32.20	m
仮設工管土工				
A型仮設土工(1条管)	村道車道部 仮設配水管設置時	3.00　　〃	3.00	m
B型仮設土工(1条管)	村道車道部 仮設配水管撤去時	3.00　　〃	3.00	m
ポリエチレン管撤去	1種軟質管(二層管) φ50	32.20　　59号路線仮配管平面図より	32.20	m

数　量　計　算　書

A型仮設土工(1条管)　　10m当り
（村道車道部）

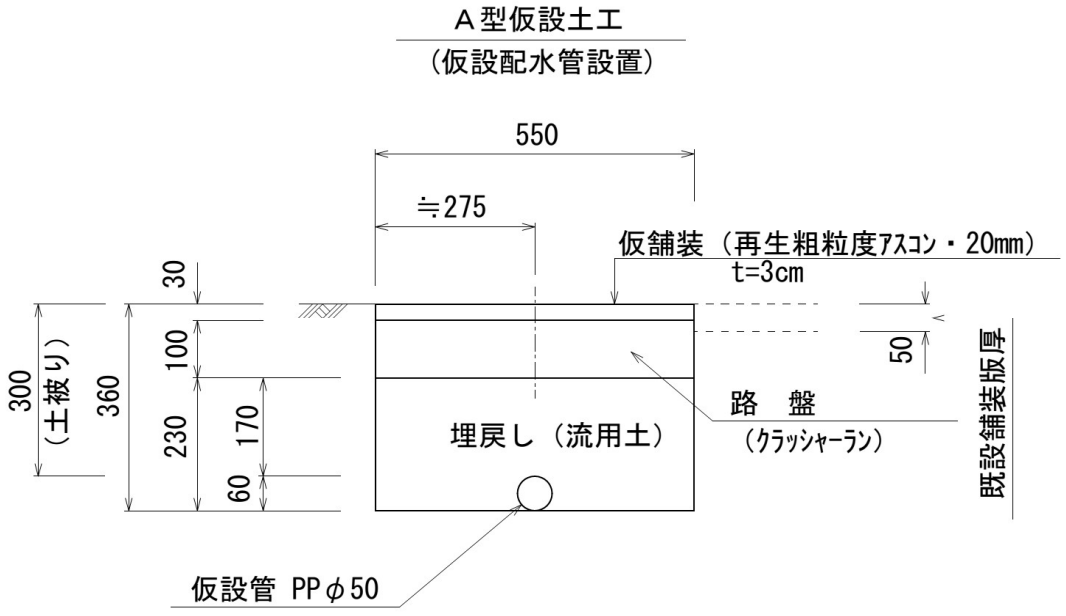

名　称	材　料	計　算　式	数 量	単位
		A型仮設土工(1条管)　10m当り		
舗装版切断工	アスコン t=15cm以下	10.0 × 1	10.00	m
舗装版切断濁水処理	汚泥吸排車8t L=11.8km	0.023 × 0.05 × 10.00	0.01	m3
仮舗装版破砕工	アスコン t=10cm以下	0.55 × 10.0	5.50	m2
ｱｽﾌｧﾙﾄ殻処理	4tダンプ L=12.3km	0.55 × 0.03 × 10.0	0.17	m3
床　掘	バックホウ 0.20m3	0.55 ×(0.360 − 0.05)× 10.0	1.71	m3
埋戻し	流用土	(0.55 × 0.230 − 0.060 ^{2} × π / 4)×		
		10.0	1.24	m3
残土処理	4tダンプ L=2.0km	1.71 −(1.24 ÷ 0.9)	0.33	m3
路　盤	ｸﾗｯｼｬｰﾗﾝ t=10cm	0.55 × 10.00	5.50	m2
仮舗装	再生粗粒度ｱｽｺﾝ t=3cm	0.55 × 10.00	5.50	m2

数　量　計　算　書

B型仮設土工(1条管)　　10m当り
（村道車道部）

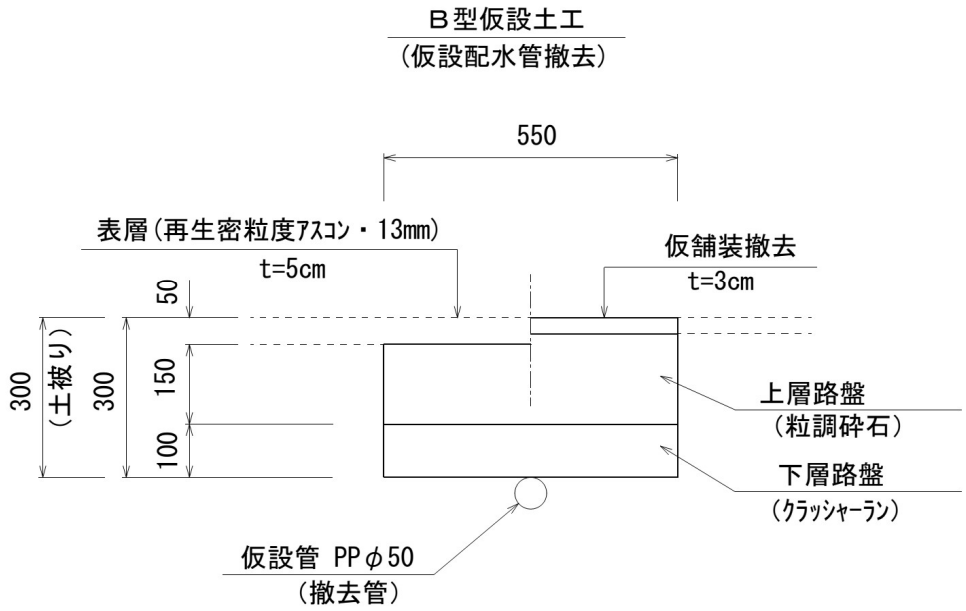

名　称	材　料	計　算　式	数 量	単位
		B型仮設土工(1条管)　10m当り		
床 掘	バックホウ 0.20m3	0.55 ×(0.300 － 0.03)× 10.0	1.49	m3
残土処理	4tダンプ L=2.0km		1.49	m3
上層路盤	粒調砕石 t=15cm	0.55 × 10.00	5.50	m2
下層路盤	ｸﾗｯｼｬｰﾗﾝ t=10cm	0.55 × 10.00	5.50	m2