数　量　計　算　書

名　称	形状寸法	計　　算　　式	数　量	単位
管資材(φ75)	59号路線			
水道配水用ﾎﾟﾘｴﾁﾚﾝ管 片受け直管	φ75×5.0m/本	36 (直管) + 2 (甲切管) 59号路線管割図より	38	本
水道配水用ﾎﾟﾘｴﾁﾚﾝ管 ﾌﾟﾚｰﾝｴﾝﾄﾞ	φ75×5.0m/本	1 (直管)	1	本
EF 片受チーズ	φ75×φ50	2 〃	2	個
EF ｿｹｯﾄ	φ75	8 〃	8	個
PE挿口付ｿﾌﾄｼｰﾙ仕切弁	φ75	4 〃	4	基
メカ形ドレッサー	(鋳鉄×配ﾎﾟﾘ) φ75 鋳鉄製	2 〃	2	個
仕切弁筐	土砂流入防止型 MSN-2K	4 管割図より	4	個
再生プラスチック台座	φ460	4 〃	4	個

数　量　計　算　書

名　称	形状寸法	計　　算　　式	数　量	単位
取付部　φ50mm	59号路線			
水道配水用ﾎﾟﾘｴﾁﾚﾝ管 片受け直管	φ50×5.0m/本	2　(甲切管)　　59号路線取付部管割図より	2	本
EF　ソケット	φ50	4　　〃	4	個
EF　Sベンド(300H)	φ50	2　　〃	2	個
メカ形ドレッサー	(配ﾎﾟﾘ×塩ﾋﾞ) φ50　鋳鉄製	2　　〃	2	個
PE挿口付ｿﾌﾄｼｰﾙ仕切弁	φ50	2　　〃	2	基
仕切弁筺	土砂流入防止型 MSN-2K	2　　〃	2	個
再生プラスチック台座	φ460	2　　〃	2	個

数　量　計　算　書

名　称	形状寸法	計　　算　　式	数　量	単位
管布設工(φ75)	59号路線	104.64　+　97.81	202.45	
ポリエチレン管布設工	(融着接合) φ75	L=　202.451　-（　0.77　× 4 ）=　199.391　m　　管割図より	199.40	m
ポリエチレン管継手工	1口(融着接合) φ75	12　+　8　+　13　+　6　　〃	39	口
〃	2口(融着接合) φ75	4　+　2　+　2　+　2　　〃	10	口
〃	(メカニカル継手) φ75	2　+　2　　〃	4	口
仕切弁設置	合成樹脂製 φ75	4　　〃	4	基
仕切弁筐築造工	土被り h=0.90(MSN-2K) φ75	4　　〃	4	箇所
ポリエチレン管切断工	φ75	2　+　6　　〃	8	口
鋳鉄異形管被覆工	ﾄﾞﾚｯｻｰｼﾞｮｲﾝﾄ φ75	2　(ﾒｶ形ﾄﾞﾚｯｻｰ)　　〃	2	箇所
アルタンシート	巾=150mm	202.451　-　0.46　×　4 箇所　　=　200.611　m	200.60	m

数　量　計　算　書

名　称	形状寸法	計　　算　　式	数　量	単位
管布設工（取付部） HPPE φ50mm	58号路線	58号路線取付部管割図より		
ポリエチレン管布設工	(融着接合) φ50	3.920　+　3.220　　〃	7.14	m
ポリエチレン管継手工	1口(融着接合) φ50	5　+　1　　〃	6	口
〃	2口(融着接合) φ50	2　+　2　　〃	4	口
〃	(メカニカル継手) φ50	2　+　2　　〃	4	口
仕切弁設置	φ50	2　　〃	2	基
仕切弁筐築造工	土被り h=0.90(MSN-2K) φ50	2　　〃	2	箇所
ポリエチレン管切断工	φ50	6　　〃	6	口
鋳鉄異形管被覆工	ﾄﾞﾚｯｻｰｼﾞｮｲﾝﾄ φ50	2　　〃	2	箇所
アルタンシート	巾=150mm	3.920　＋　3.220　－　0.360　×　2 箇所　＝　6.420　m	6.40	m

数　量　計　算　書

仕切弁筺築造工　φ75mm　　1箇所当り

土被り h=0.90m(MSN-2K)

縦断面図　　横断面図

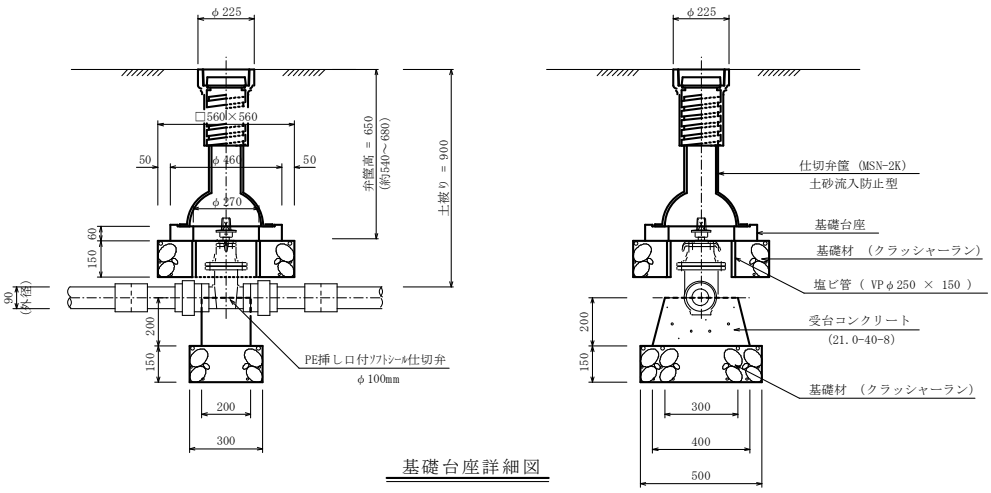

基礎台座詳細図

平面図　　断面図

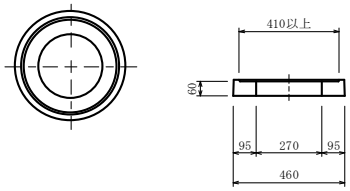

名　称	材　料	計　算　式	数　量	単位
		仕切弁筺築造工　φ75mm　　1箇所当り		
受台部基礎砕石工	クラッシャーラン t=15cm	0.30 × 0.50	0.15	m2
受台型枠	小型	{(0.30 + 0.40)× 1 / 2 × 0.20 + 0.20 ×		
		0.20 }× 2 − 0.09 ^{2} × π / 4 × 1 /		
		2 × 2	0.21	m2
受台コンクリート	21.0-40-8	(0.30 + 0.40)× 1 / 2 × 0.20 × 0.2 −		
		0.090 ^{2} × π / 4 × 1 / 2 × 0.2	0.01	m3
基礎部基礎砕石工	クラッシャーラン t=15cm	0.56 × 0.56 − 0.27 ^{2} × π / 4	0.26	m2
塩化ビニル管	VP　φ250m/m	0.15	0.15	m

数　量　計　算　書

仕切弁筐築造工　φ50mm　　1箇所当り

土被り h=0.90m（MSN-2K）

縦断面図

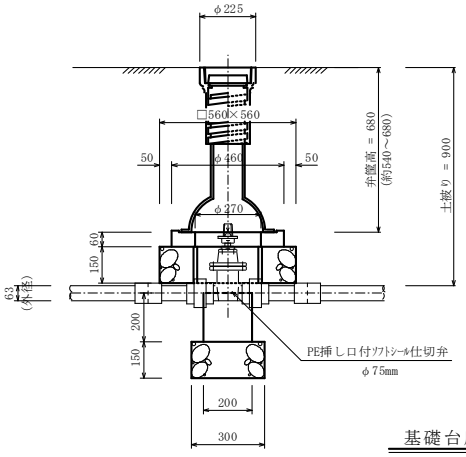

横断面図

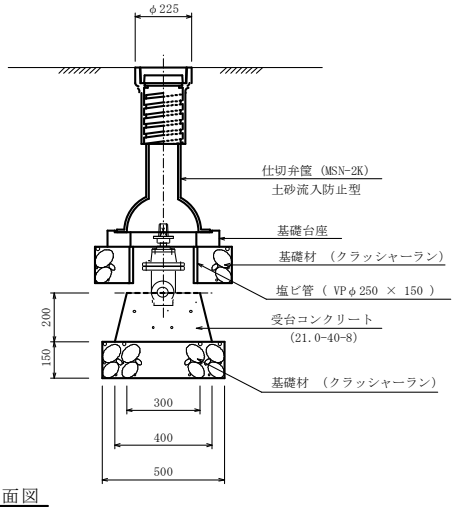

基礎台座詳細図

平面図

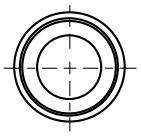

断面図

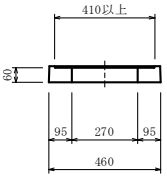

名　称	材　料	計　算　式	数　量	単位
		仕切弁筐築造工　φ50mm　　1箇所当り		
受台部基礎砕石工	クラッシャーラン t=15cm	0.30 × 0.50	0.15	m2
受台型枠	小型	{(0.30 + 0.40)× 1 / 2 × 0.20 + 0.20 ×		
		0.20 }× 2 − 0.063 ^{2} × π / 4 × 1 /		
		2 × 2	0.22	m2
受台コンクリート	21.0-40-8	(0.30 + 0.40)× 1 / 2 × 0.20 × 0.2 −		
		0.063 ^{2} × π / 4 × 1 / 2 × 0.2	0.01	m3
基礎部基礎砕石工	クラッシャーラン t=15cm	0.56 × 0.56 − 0.27 ^{2} × π / 4	0.26	m2
塩化ビニル管	VP　φ250m/m	0.15	0.15	m

数　量　計　算　書

名　称	形状寸法	計　　算　　式	数　量	単位
管土工	59号路線			
1型管土工	村道車道部 HPPE φ75　土被り 0.90m	202.80	202.80	m
2型管土工	村道車道部 HPPE φ50　土被り 0.90m	4.60　+　3.90	8.50	m

数　量　計　算　書

1型管土工　　10m当り
（村道車道部）

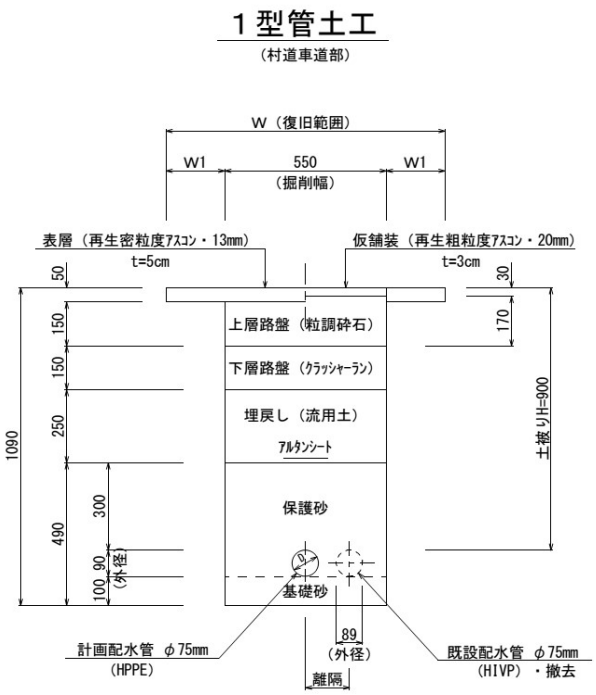

名　称	材　料	計　算　式	数 量	単位
	HPPE φ75mm	1型管土工　　10m当り		
舗装版切断工	アスコン t=15cm以下	10.0 × 2	20.00	m
舗装版切断 濁水処理	汚泥吸排車8t L=11.8km	0.023 × 0.05 × 20.00	0.02	m3
仮舗装版破砕工	アスコン t=10cm以下		0.00	m2
ｱｽﾌｧﾙﾄ殻処理	4tダンプ L=12.3km		0.00	m3
床　掘	バックホウ 0.20m3	0.55 ×(1.180 − 0.05)− 0.090 ^{2} × π /		
		4)× 10.0	6.15	m3
埋戻し	保護砂	(0.55 × 0.580 − 0.090 ^{2} × π / 4)×		
		10.0	3.13	m3
埋戻し	流用土	0.55 × 0.25 × 10.0	1.38	m3
残土処理	4tダンプ L=2.0km	6.15 −(1.38 ÷ 0.9)	4.62	m3
上層路盤	粒調砕石 t=15cm	0.55 × 10.0	5.50	m2
下層路盤	ｸﾗｯｼｬｰﾗﾝ t=15cm	0.55 × 10.0	5.50	m2
仮舗装	再生粗粒度ｱｽｺﾝ t=3cm	0.55 × 10.0	5.50	m2

数　量　計　算　書

2型管土工　　10m当り
（村道車道部）

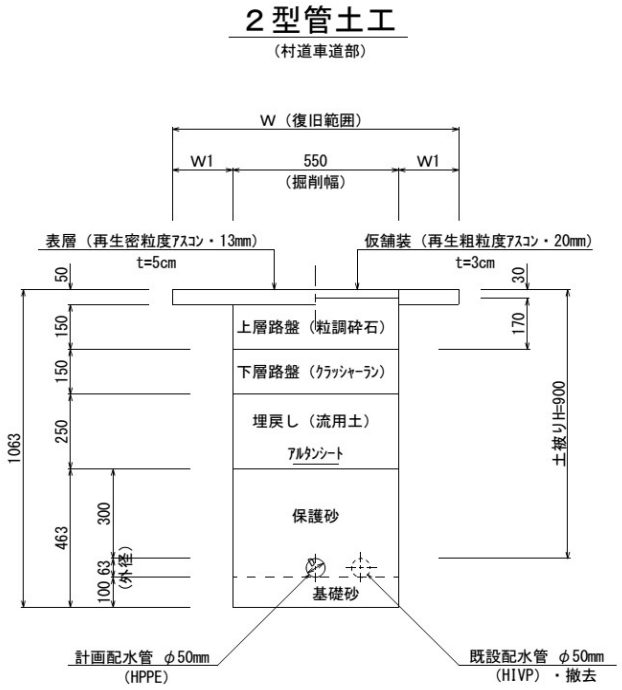

名　称	材　料	計　算　式	数 量	単位
	HPPE φ50mm	2型管土工　　10m当り		
舗装版切断工	アスコン t=15cm以下	10.0 × 2	20.00	m
舗装版切断 濁水処理	汚泥吸排車8t L=11.8km	0.023 × 0.05 × 20.00	0.02	m3
仮舗装版破砕工	アスコン t=10cm以下		0.00	m2
ｱｽﾌｧﾙﾄ殻処理	4tダンプ L=12.3km		0.00	m3
床　掘	バックホウ 0.20m3	0.55 ×(1.125 − 0.05)− 0.063 ^{2} × π /		
		4)× 10.0	5.88	m3
埋戻し	保護砂	(0.55 × 0.525 − 0.063 ^{2} × π / 4)×		
		10.0	2.86	m3
埋戻し	流用土	0.55 × 0.25 × 10.0	1.38	m3
残土処理	4tダンプ L=2.0km	5.88 −(1.38 ÷ 0.9)	4.35	m3
上層路盤	粒調砕石 t=15cm	0.55 × 10.0	5.50	m2
下層路盤	ｸﾗｯｼｬｰﾗﾝ t=15cm	0.55 × 10.0	5.50	m2
仮舗装	再生粗粒度ｱｽｺﾝ t=3cm	0.55 × 10.0	5.50	m2

数　量　計　算　書

名　称	形状寸法	計　　算　　式	数　量	単位
舗装撤去復旧工	59号路線			
舗装版切断工	アスコン　t=15cm以下	426.00　　舗装復旧平面図参照	426.00	m
舗装版切断濁水処理	汚泥吸排車8t L=11.8km	0.023　×　0.05　× 426.00	0.49	m3
ｱｽﾌｧﾙﾄ舗装版破砕工	アスコン　t=10cm以下	243.40　　撤去平面図参照	243.40	m2
アスファルト殻処理	4tﾀﾞﾝﾌﾟ　L=12.3km	243.40 ×　0.05	12.17	m3
表　層	再生密粒ｱｽｺﾝ　t=5cm 車道(機械施工)	243.40　　舗装復旧平面図参照	243.40	m2

数　量　計　算　書

名　称	形状寸法	計　　算　　式	数　量	単位
既設管撤去工	59号路線			
硬質塩化ﾋﾞﾆﾙ管撤去	HIVP　φ75	202.80　　58号路線撤去平面図より	202.80	m
〃	HIVP　φ50	6.40　+　5.30　　〃	11.70	m
硬質塩化ﾋﾞﾆﾙ管切断工	(6.0m/ヶ所切断) φ75	202.80　÷　6.0　m/ヶ所　=　33.8　≒　34	34	口
〃	(6.0m/ヶ所切断) φ50	11.70　÷　6.0　m/ヶ所　=　2　≒　2	2	口
硬質塩化ﾋﾞﾆﾙ管撤去重量	運搬距離 L=5.9km HIVPφ75・φ50・φ40	202.80　×　2.16　kg/m　+　11.70　×　1.10　kg/m	450	kg
既設構造物撤去工				
防護ｺﾝｸﾘｰﾄ(チーズ)	φ75mm×φ50mm	2　　既設構造物撤去平面図より	2	箇所

数　量　計　算　書

防護ｺﾝｸﾘｰﾄ(チーズ)撤去工　　1箇所当り

φ75mm×50mm

チーズ（分岐部）

（口径75mm×50mm）

平面図　　側面図

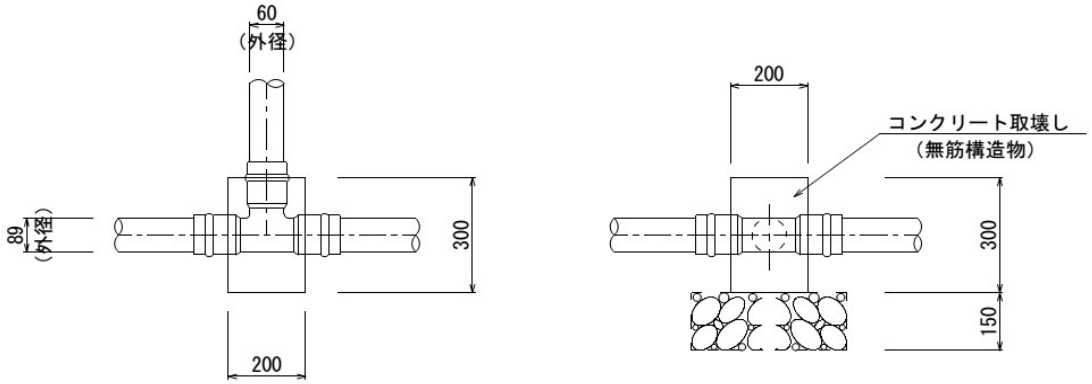

名　称	材　料	計　算　式	数　量	単位
		防護ｺﾝｸﾘｰﾄ(チーズ)撤去工　　1箇所当り		
構造物取壊し工	無筋構造物	0.20 × 0.30 × 0.30 －		
		0.089^2 × π / 4 × 0.30 －		
		0.060^2 × π / 4 ×(0.15 － 0.044)	0.02	m3
ｺﾝｸﾘｰﾄ殻処理	10tﾀﾞﾝﾌﾟ L=6.0km		0.02	m3
ｺﾝｸﾘｰﾄ殻重量		0.02 × 2.35 (単位体積重量)	0.05	t

数　量　計　算　書

仮設配管工

名　称	形状寸法	計　　算　　式											数　量	単位
管資材(配水管)	59号路線													
ポリエチレン管	1種軟質管(二層管) φ50	207.00 + 206.80										仮設配管 平面図より	413.80	m
Aタイプ		取付 -28	取付 -29									仮設管取付詳 細図(2)より		
ポリエチレン管	1種軟質管(二層管) φ50	3.00	3.00									〃	6.00	m
PPチーズ	φ50×φ50	1	1									〃	2	個
PPエルボ	φ50	1	1									〃	2	個
ソケット	ﾎﾟﾘｴﾁﾚﾝ管×塩ビ管 φ50×φ50	1	1									〃	2	個
Bタイプ		取付 -30										仮設管取付詳 細図(2)より		
ポリエチレン管	1種軟質管(二層管) φ50	3.00										〃	3.00	m
PPチーズ	φ50×φ50	1										〃	1	個
PPエルボ	φ50	1										〃	1	個
異径ソケット	ﾎﾟﾘｴﾁﾚﾝ管×塩ビ管 φ50×φ40	1										〃	1	個

数　量　計　算　書

仮設配管工

名　称	形状寸法	計　　算　　式											数　量	単位
仮配管引込時	59号路線	起点	終点									仮配管引込図(2)より		
PPエルボ	φ50	5	5									〃	10	個
PPチーズ	φ50×φ50	1	1									〃	2	個
止水栓	φ50	2	2									〃	4	個
止水栓ソケット	(ﾊﾞﾙﾌﾞ･ｺｯｸ式) φ50	4	4									〃	8	個
異径ソケット	φ75×φ50	1	1									〃	2	個
仮設管資材総括	59号路線													
ポリエチレン管	1種軟質管(二層管) φ50	413.80	+	6.00	+	3.000						支給品	422.8	m
PPエルボ	φ50	2	+	1	+	10						支給品	13	個
PPチーズ	φ50×φ50	2	+	1	+	2						支給品	5	個
ソケット	ポリ×塩ビ φ50	2	+	0	+	0						支給品	2	個
止水栓	ﾊﾞﾙﾌﾞ･ｺｯｸ式 φ50	0	+	0	+	4						購入品	4	個
止水栓ソケット	φ50	0	+	0	+	8						購入品	8	個
異径ソケット	ポリ×塩ビ φ75×φ50	0	+	0	+	2						支給品	2	個
異径ソケット	ポリ×塩ビ φ50×φ40	0	+	1	+	0						支給品	1	個

数　量　計　算　書

仮設配管工

名　称	形状寸法	計　　算　　式	数　量	単位
仮設管布設	59号路線			
ポリエチレン管	1種軟質管（二層管） φ50	422.80	422.8	m
PPエルボ	φ50	13　×　2　口	26	口
PPチーズ	φ50×φ50	5　×　3　口	15	口
ソケット	ポリ×塩ビ φ50	2　×　2　口	4	口
止水栓・止水栓ｿｹｯﾄ含む	ﾊﾞﾙﾌﾞ・ｺｯｸ式 φ50	8　×　2　口	16	口
異径ソケット	ポリ×塩ビ φ75×φ50	2　×　2　口	4	口
異径ソケット	ポリ×塩ビ φ50×φ40	1　×　2　口	2	口
仮設工管土工				
A型仮設土工(1条管)	村道車道部 仮設配水管設置時	31.50　59号路線仮配管平面図より	31.50	m
B型仮設土工(1条管)	村道車道部 仮設配水管撤去時	31.50　〃	31.50	m
ポリエチレン管撤去	1種軟質管（二層管） φ50	413.80　+　6.00　+　3.00　仮設配管平面図より	422.80	m

数　量　計　算　書

A型仮設土工(1条管)　　10m当り
（村道車道部）

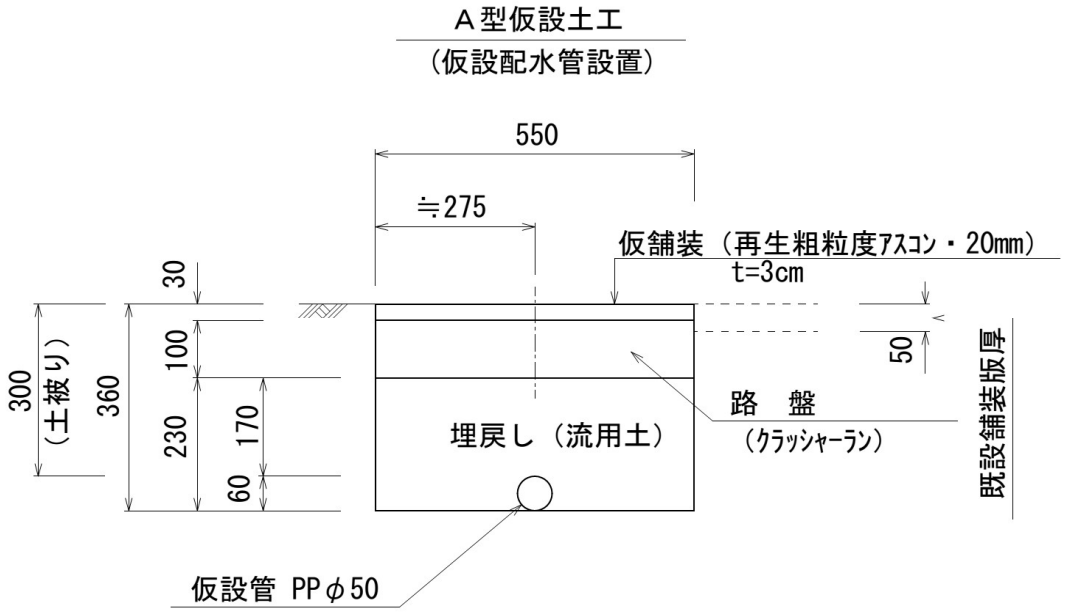

名　称	材　料	計　算　式	数 量	単位
		A型仮設土工(1条管)　10m当り		
舗装版切断工	アスコン t=15cm以下	10.0 × 1	10.00	m
舗装版切断濁水処理	汚泥吸排車8t L=11.8km	0.023 × 0.05 × 10.00	0.01	m3
仮舗装版破砕工	アスコン t=10cm以下	0.55 × 10.0	5.50	m2
ｱｽﾌｧﾙﾄ殻処理	4tダンプ L=12.3km	0.55 × 0.03 × 10.0	0.17	m3
床　掘	バックホウ 0.20m3	0.55 ×(0.360 − 0.05)× 10.0	1.71	m3
埋戻し	流用土	(0.55 × 0.230 − 0.060 ^{2} × π / 4)×		
		10.0	1.24	m3
残土処理	4tダンプ L=2.0km	1.71 −(1.24 ÷ 0.9)	0.33	m3
路　盤	ｸﾗｯｼｬｰﾗﾝ t=10cm	0.55 × 10.00	5.50	m2
仮舗装	再生粗粒度ｱｽｺﾝ t=3cm	0.55 × 10.00	5.50	m2

数　量　計　算　書

B型仮設土工(1条管)　　10m当り
（村道車道部）

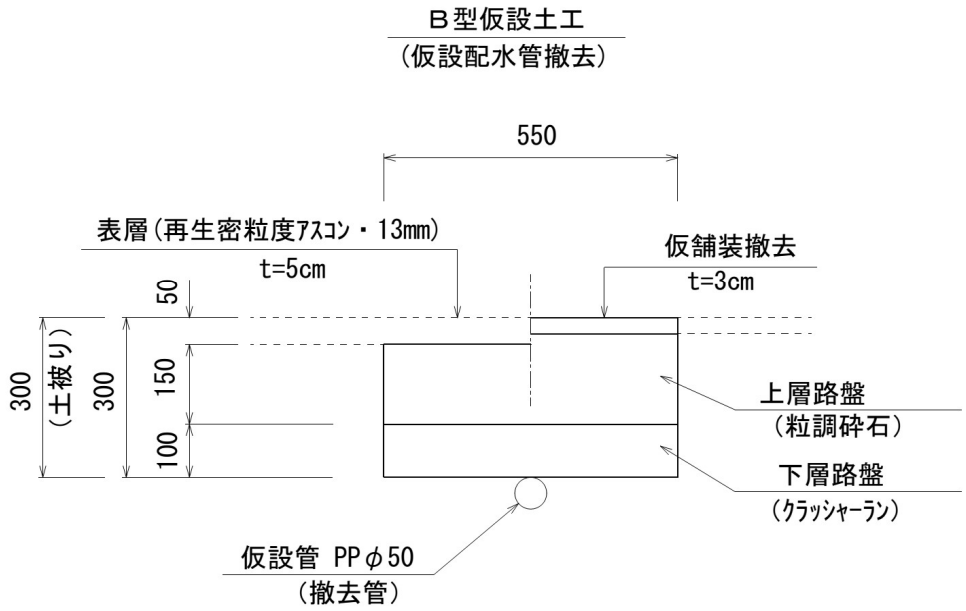

名　称	材　料	計　算　式	数 量	単位
		B型仮設土工(1条管)　10m当り		
床 掘	バックホウ 0.20m3	0.55 ×(0.300 － 0.03)× 10.0	1.49	m3
残土処理	4tダンプ L=2.0km		1.49	m3
上層路盤	粒調砕石 t=15cm	0.55 × 10.00	5.50	m2
下層路盤	ｸﾗｯｼｬｰﾗﾝ t=10cm	0.55 × 10.00	5.50	m2